EE531-Laboratório de Eletrônica I

FEEC-UNICAMP

Laboratório VI

PRÉ RELATÓRIO:
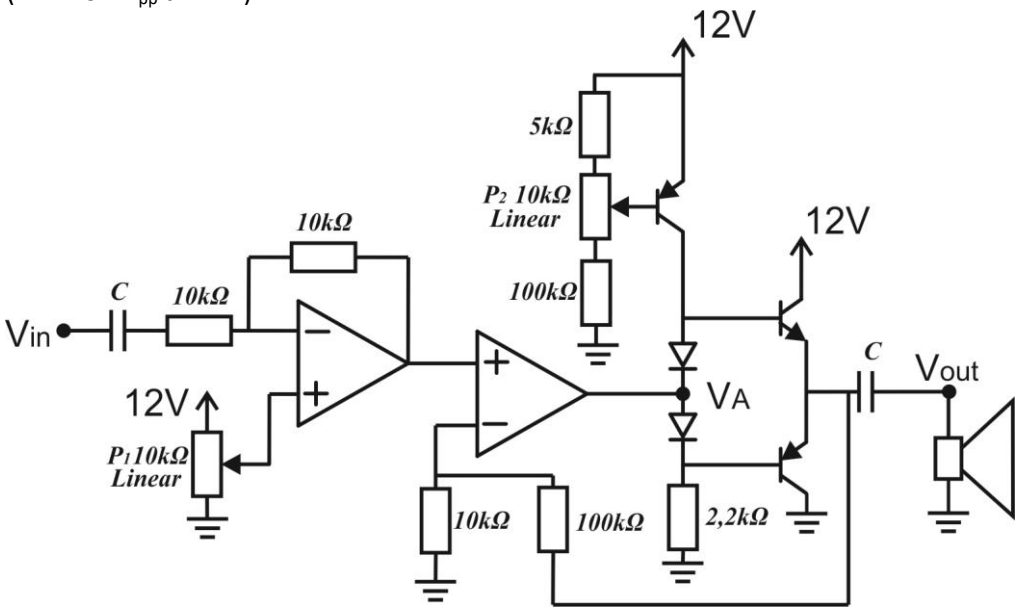
Explique o funcionamento do circuito abaixo e faça a simulação do circuito (Vin=20mV$_{pp}$ a 1kHz):